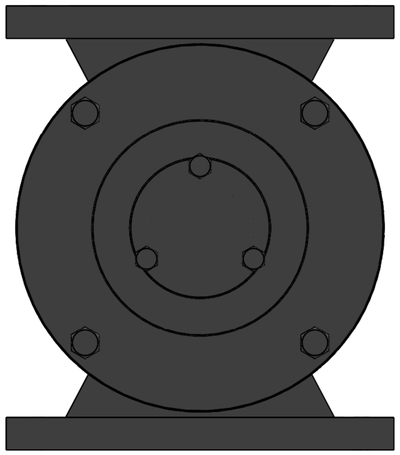

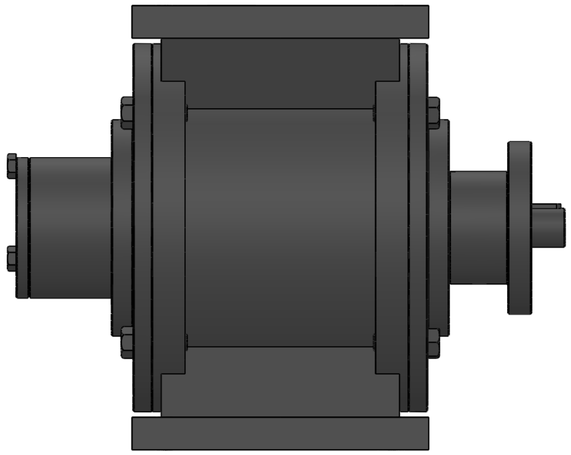

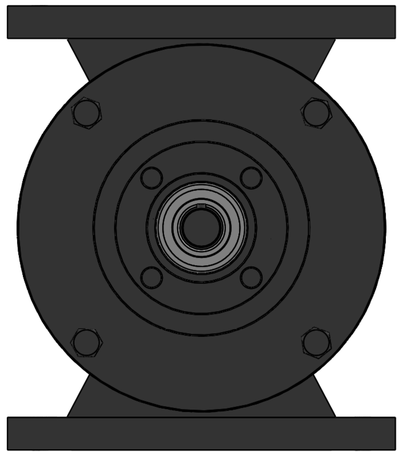

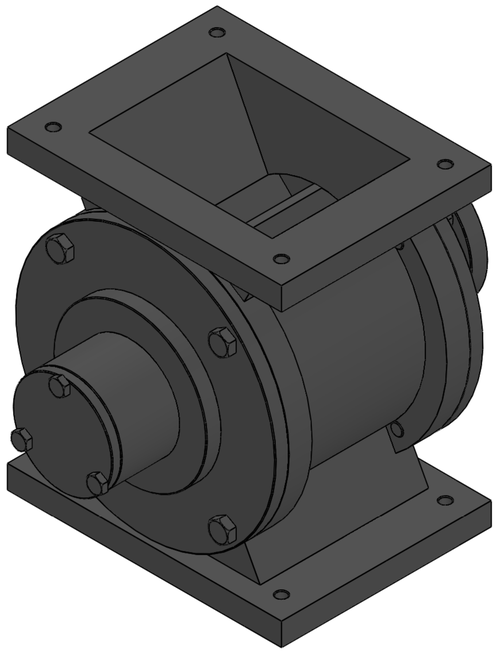

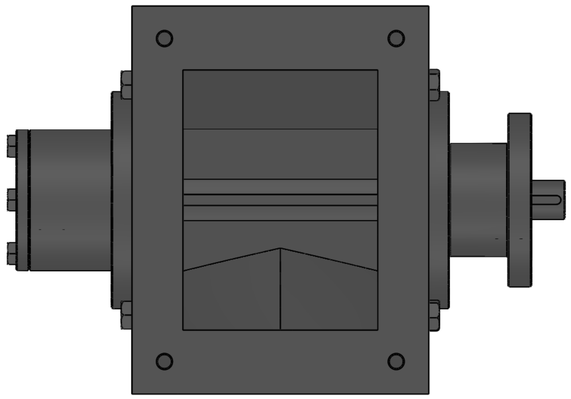

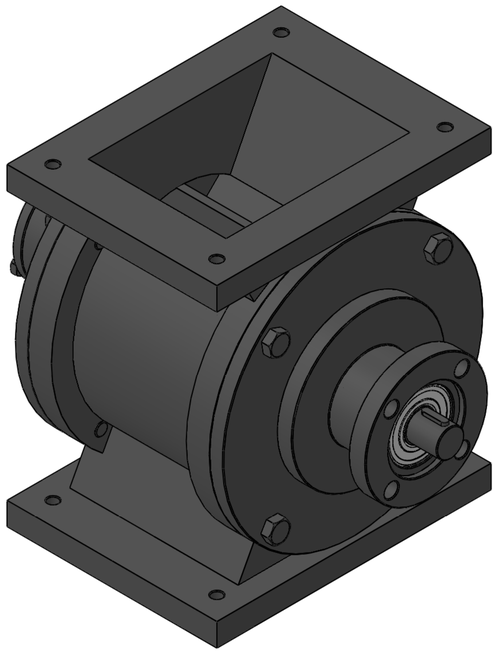

AKSİ BELİRTİLMEDİĞİ SÜRECE: BÜTÜLAR MİLİMETRİDİR YÜZEY KAPLAMASI: TOLERANSLAR: DOĞRUSAL: AÇISAL:	KAPLAMA		KESİCİ: KENARLARI KIR VE YUVARLA	TEKNİK RESİM ÖLÇÜLENDİRMEYİN	REVİZYON
	İSİM	İMZA	TARİH		BAŞLIK:
ÇİZEN:					
DENET.:					
ONAYL.:					
ÖNÜ.:					
KALİTE:			MATERYAL:	TEK RES.NO.	A0
				120'LİK HAVA KİLİDİ MONTAJ	
			AĞIRLIK:	ÖLÇEK:1:2	SAYFA 1 / 1